Общество с ограниченной ответственностью Группа Компаний «Юнилайт»
Поставщик осветительного оборудования для крупнейших промышленных объектов!
Адрес: 660010, Россия, г. Красноярск , ул. Затонская 18, Лит.В-20, офис.2
Тел.: 8 (391) 245-65-28 / 271-10-63. Моб.: +7-963-191-10-63
Skype: yunilayt; Viber / WhatsApp +7-923-308-87-60
E-mail: 2265310@mail.ru / info@yunilajt.com
https://yunilajt.com / https://vk.com/gk.unilight

LED

IP66

- 30 C

+40 C

Прайс лист на светодиодную продукцию

Компактный промышленный светильник из литой нержавеющей стали серия DGC тип A/S

Разработан для внутреннего освещения промышленных предприятий и организаций

2024 г.

Модели	Мощность	Источник света LED	Световой поток [Лм]	Тип крепления	Входное напряжение	CCT	Оптика Угол луча	CRI	Цена * М.Опт. [от 5 - 99 шт]
DGC20-[A]	20Вт	CITIZEN	1964	Подвесной рым-болт	90-264ВАС 50/60Гц	3000K -5000K	200° 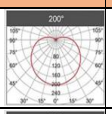	70+	**36.600.00 руб.**
DGC30-[A]	30Вт	CITIZEN	2600	Подвесной рым-болт	90-264ВАС 50/60Гц	3000K -5000K	200° 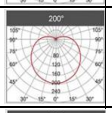	70+	**36.900.00 руб.**
DGC45-[A]	45Вт	CITIZEN	4100	Подвесной рым-болт	90-264ВАС 50/60Гц	3000K -5000K	200° 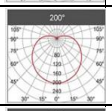	70+	**38.200.00 руб.**
DGC20-[A]-S	20Вт	CITIZEN	1964	Кронштейн	90-264ВАС 50/60Гц	3000K -5000K	200° 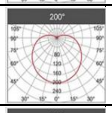	70+	**38.950.00 руб.**
DGC30-[A]-S	30Вт	CITIZEN	2600	Кронштейн	90-264ВАС 50/60Гц	3000K -5000K	200° 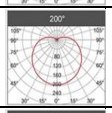	70+	**39.400.00 руб.**
DGC45-[A]-S	45Вт	CITIZEN	4100	Кронштейн	90-264ВАС 50/60Гц	3000K -5000K	200° 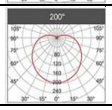	70+	**40.800.00 руб.**

**** Вес нетто [kr] - 5.4 [подвесной] / 5.9 [с кронштейном]** *** При изменении курса USD к рублю ЦБ РФ более, чем на 2% цена подлежит пересмотру**

ПРИМЕЧАНИЕ:

1. Цены указаны с учетом доставки до склада поставщика г. Красноярск.
2. Условия оплаты | Предоплата - 100%.
3. Срок изготовления и доставки товара | При отсутствии на складе в зависимости от партии | 80 - 150 дней с момента предоплаты.
4. Гарантия на светильник: 3 года.
5. *** Содержание характеристик может быть изменено без предварительного уведомления | Производитель оставляет за собой право без предварительного уведомления покупателя вносить изменения, не влияющие на безопасность, в конструкцию, комплектацию или технологию изготовления изделия, с целью улучшения его свойств.

Подвесной

Рым-болт [Стандарт]

Кольцо [отверстие 25 мм]

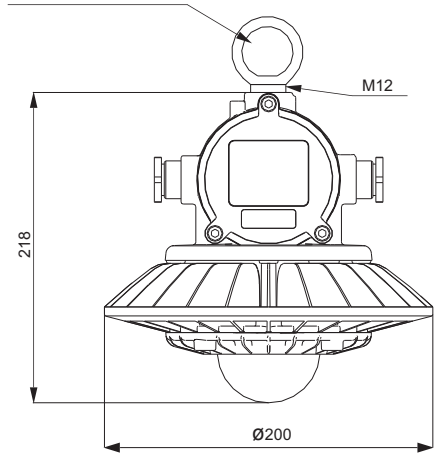

Габаритные размеры светильника [мм]
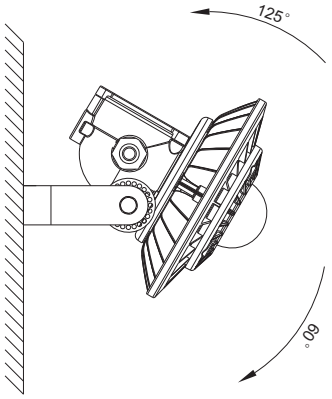
Крепления кронштейн